ԲԱՑՎԱԾՔՆԵՐԻ ՈՒԺԵՂԱՑՈՒՄԸ ՄԵՏԱՂԱԿԱՆ ՊԱՀԱՆԳՆԵՐՈՎ

Բ - 3(2ՀԱՏ)

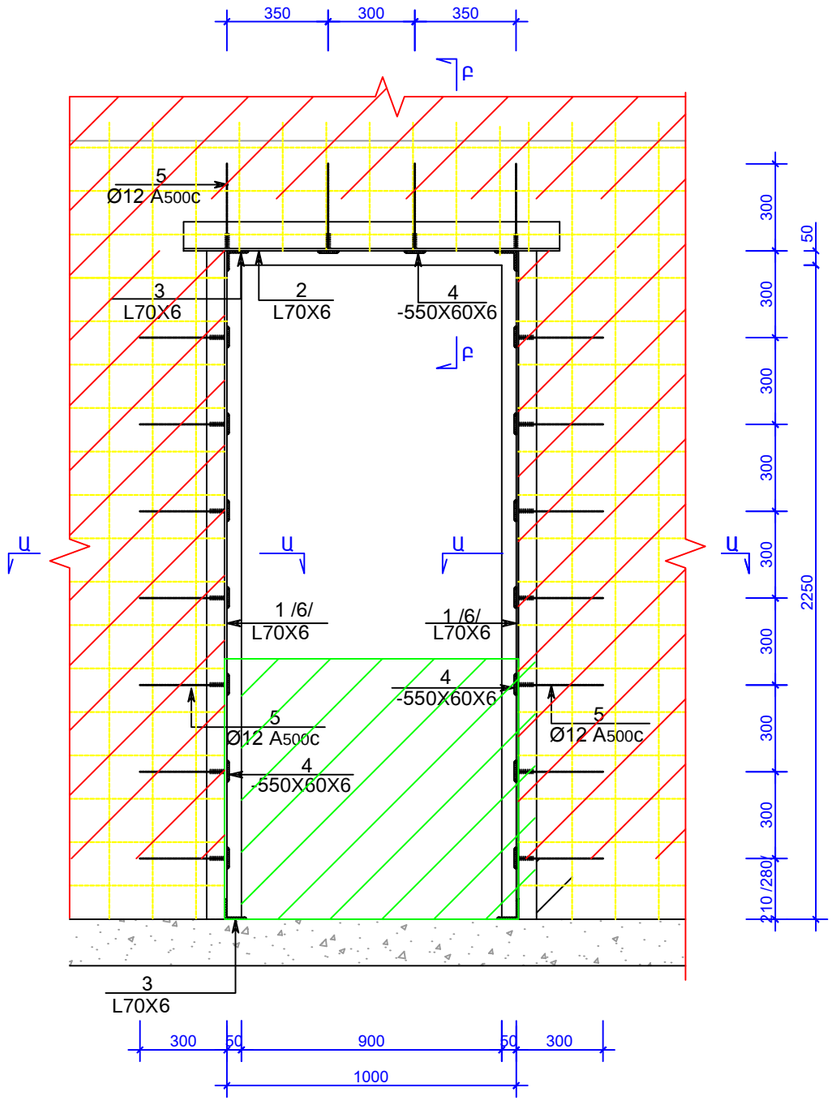

ԿՏՐՎԱԾՔ Ա - Ա

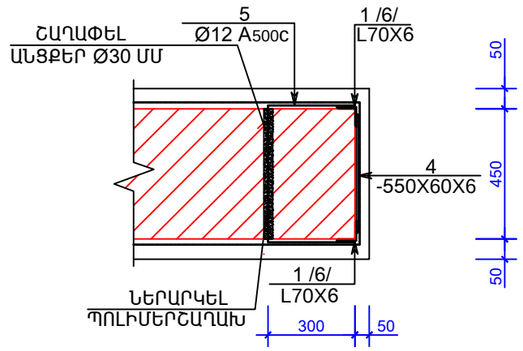

ԿՏՐՎԱԾՔ Բ - Բ

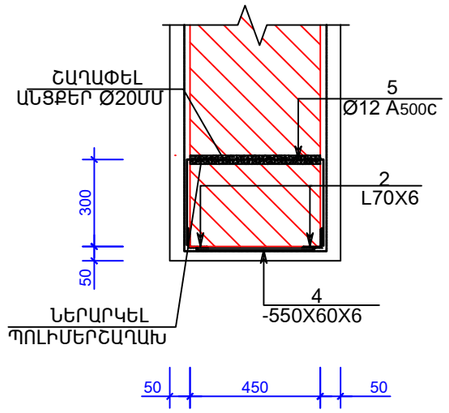

ՆՅՈՒԹԵՐԻ ԾԱԽՍԻ ՄԱՍՆԱԳԻՐ

ԴԻՐՔ	ՆՇԱՆԱԿՈՒՄ	ԱՆՎԱՆՈՒՄ	ՔԱՆԱԿ ՀԱՏ	ԷԼԵՄԵՆՏԻ ՔԱՇԸ	ԷԼԵՄ.ՔԱՇԸ ԿԳ	
		Բ - 3(2ՀԱՏ)				ԱՆԿՅՈՒՆԱԿ 186.0 ՇԵՌՏԱՊՈՂՊԱՏ 48.0 A500c 36.0
1		L 70x70x6 L = 2300 ՄՄ.	4	15.00ԿԳ.	60.0	
2		L 70x70x6 L = 1600 ՄՄ.	2	10.50ԿԳ.	21.0	
3		L 70x70x6 L =450 ՄՄ.	4	3.00ԿԳ.	12.0	
4		- 60 x 6 L = 450 ՄՄ.	16	1.50ԿԳ.	24.0	
5		Φ 12 A500c L = 1050 ՄՄ.	18	1.00ԿԳ.	18.0	
	ՊՈԼԻՄԵՐՇԱՂԱԽԻ ՆԵՐԱՐԿՈՒՄ V = 0.0055 Մ³					
	ՇԱՂԱՓԵ ԱՆՑՔԵՐ Ø20ՄՄ,L = 400ՄՄ,n =36ՀԱՏ					

ԴԻՐՔ	ԷՍՔԻԶ
5	450 300 300

ՔԱՆԴՎՈՂ ՀԱՏՎԱԾՆԵՐ V =0.35x2= 0.70Մ³

ІÍ	Մ.Հուսնյան		TSH-14 ԱՆՈՒՇԱՎԱՆԻ ՄԱՆԿԱՊԱՐՏԵԶԻ ՎԵՐԱԿԱՌՈՒՑՈՒՄ		
Æ	Ն.Ստեփանյան				
´ ´ Ø	Հ.Կարապետյան		È È	È	È È
Ë Ø	Ն.Ստեփանյան			Կ - 17	42
			ԲԱՑՎԱԾՔ Բ - 3	ՄԱՌԱ ԵՎ ԴՈՒՏՏԵՐ» ՍՊԸ	